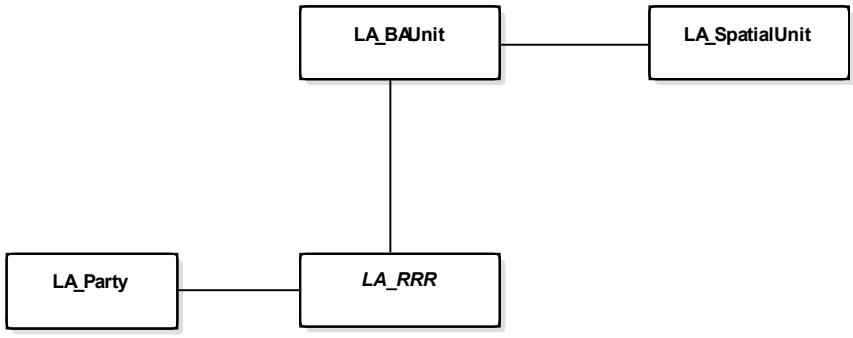
LA_BAUnit
LA_SpatialUnit
LA_Party
LA_RRR